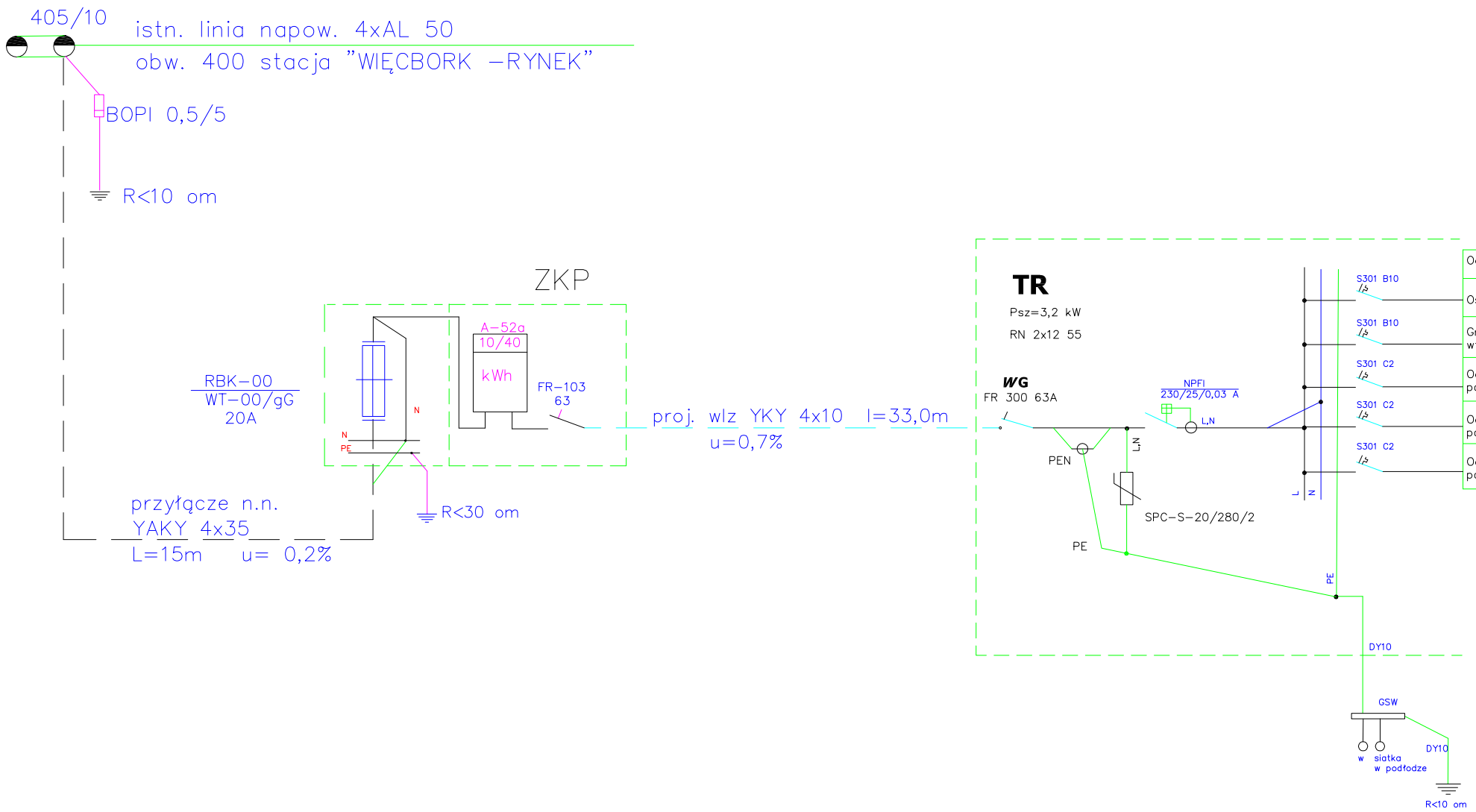

Odbiornik	Oznacz.	Moc [kW]	Zabezpiecz.	Przewód
Oświetlenie	O.1	0,4	S301 B6	YDYp 3x1,5
Gn. wtyczkowe	G.1	1,8	S301 B16	YDYp 3x2,5
Ogrzewanie podłogowe	OP.1	0,34	S301 C2	YDYp 3x2,5
Ogrzewanie podłogowe	OP.2	0,26	S301 C2	YDYp 3x2,5
Ogrzewanie podłogowe	OP.3	0,34	S301 C2	YDYp 3x2,5

Pi=3,2 kW
kj=1
Psz=3,2 kW

Schemat zasilania instalacji ogrzewania podłogowego

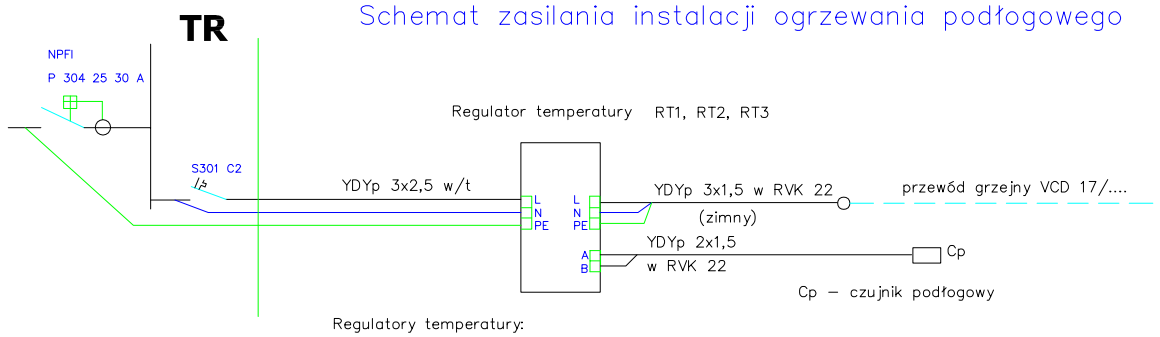

Regulatory temperatury:

1. W pom. W.C – ELEKTRA OTN z czujnikiem podłogowym (RT1 i RT3 wg rys. E/1)
2. W pom. socjalnym – ELEKTRA OTD2 z czujnikiem podłogowym i czujnikiem powietrznym (RT2 wg rys. E/1))

Układ sieci: TN–CS

Obiekt:	Szalet miejski; Więcbork – dz. nr 113/1		
Temat:	Instalacja elektryczna wewnętrzna		
Nazwa rys.:	Schemat ideowy		
Zespół autorski			
Funkcja:	Imie, nazwisko, uprawnienia	Data	Podpis
Projektant:	mgr inż. Wiesław Szymańczak upr. UAN–KZ–7210–109/86	23.03.2008	
Kreślił:	Teresa Szymańczak	23.03.2008	
Skala:		Nr rys.:	E/2